STRONG

HECHO EN MEXICO

A·D·S AUTOMATIC DOOR SPECIALISTS

Puertas & Portones Automáticos, S.A. de C.V.

*¡Nuestra pasión es la Solución!....*

**»RAMPA NIVELADORA HIDRAULICA 6'X10' 40,000LBS MARCA STRONG SERIE NH MOD.NH1961040**

# NIVELADOR HIDRÁULICO DE 40,000 lbs EN 6X10 FT

V01.21

(229) 288-1552
portonesautomaticos@adsver.com.mx
portonesautomaticos@prodigy.net.mx

RESIDENCIAL COMERCIAL INDUSTRIAL

MEMBER IDA International Door Association

STRONG

HECHO EN MEXICO

A·D·S AUTOMATIC DOOR SPECIALISTS

Puertas & Portones Automáticos, S.A. de C.V.

*¡Nuestra pasión es la Solución!....*

**»RAMPA NIVELADORA HIDRAULICA 6'X10' 40,000LBS MARCA STRONG SERIE NH MOD.NH1961040**

# DIMENSIONES GENERALES

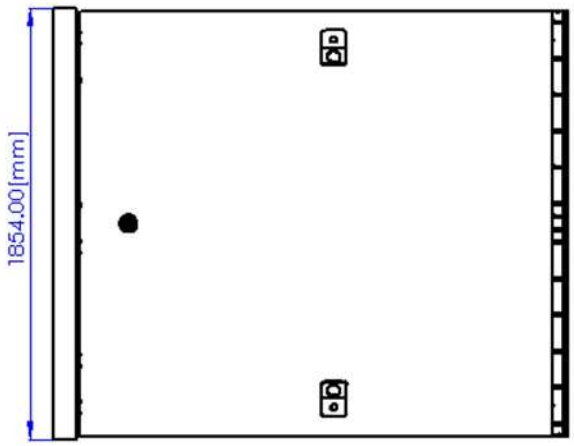


VISTA SUPERIOR

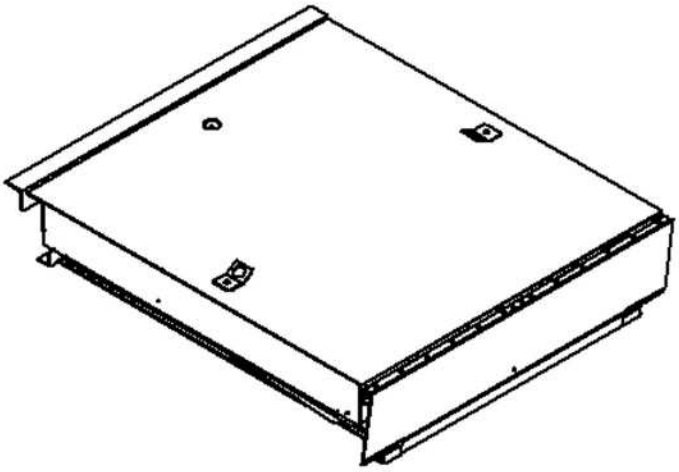

VISTA ISOMETRICA

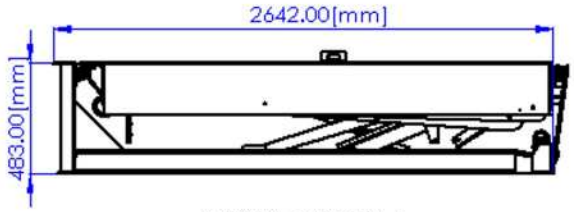


VISTA LATERAL

**»RAMPA NIVELADORA HIDRAULICA 6'X10' 40,000LBS MARCA STRONG SERIE NH MOD.NH1961040**

# ESPECIFICACIÓN GENERAL

LABIO FABRICADO EN PLACA ANTDERRAPANTE DE ACERO A-36 GRADO 50 DE 1/2"

ESTRUTURA DE PLATAFORMA FABRICADA CON PERFILES ESTRCTURAL "C", GARATIZAN ESTABILIDAD Y MAXIMA DURABILIDAD SIN PRESENTAR FATIGA

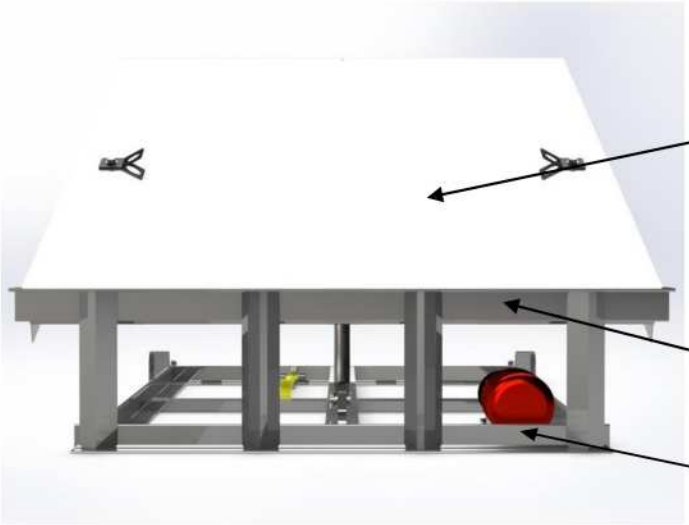

PLATAFORMA FABRICADA EN PLACA DE ACERO ANTIDERRAPANTE A-36 GRADO 50 DE 3/16"

ANGULO DE FIJACIÓN DE 3/8" X 4" REFORZADO ESTRUCUTRALMENTE CON SOPORTES TRASEROS (4)

ESTRUTURA TRASERA FABRICADA EN ANGULO DE 1/4" X 3" GARANTIZANDO ESTABILIDAD Y ALTA DURACIÒN DE LA PLATAFORMA.

V01.21

STRONG

HECHO EN MEXICO

A·D·S AUTOMATIC DOOR SPECIALISTS

Puertas & Portones Automáticos, S.A. de C.V.

*¡Nuestra pasión es la Solución!....*

## »RAMPA NIVELADORA HIDRAULICA 6'X10' 40,000LBS MARCA STRONG SERIE NH MOD.NH1961040

# ESPECIFICACIÓN GENERAL

SISTEMA DE GUARDAPIES EN UNA PIEZA DE OPERACIÒN AUTO-MECANICA.

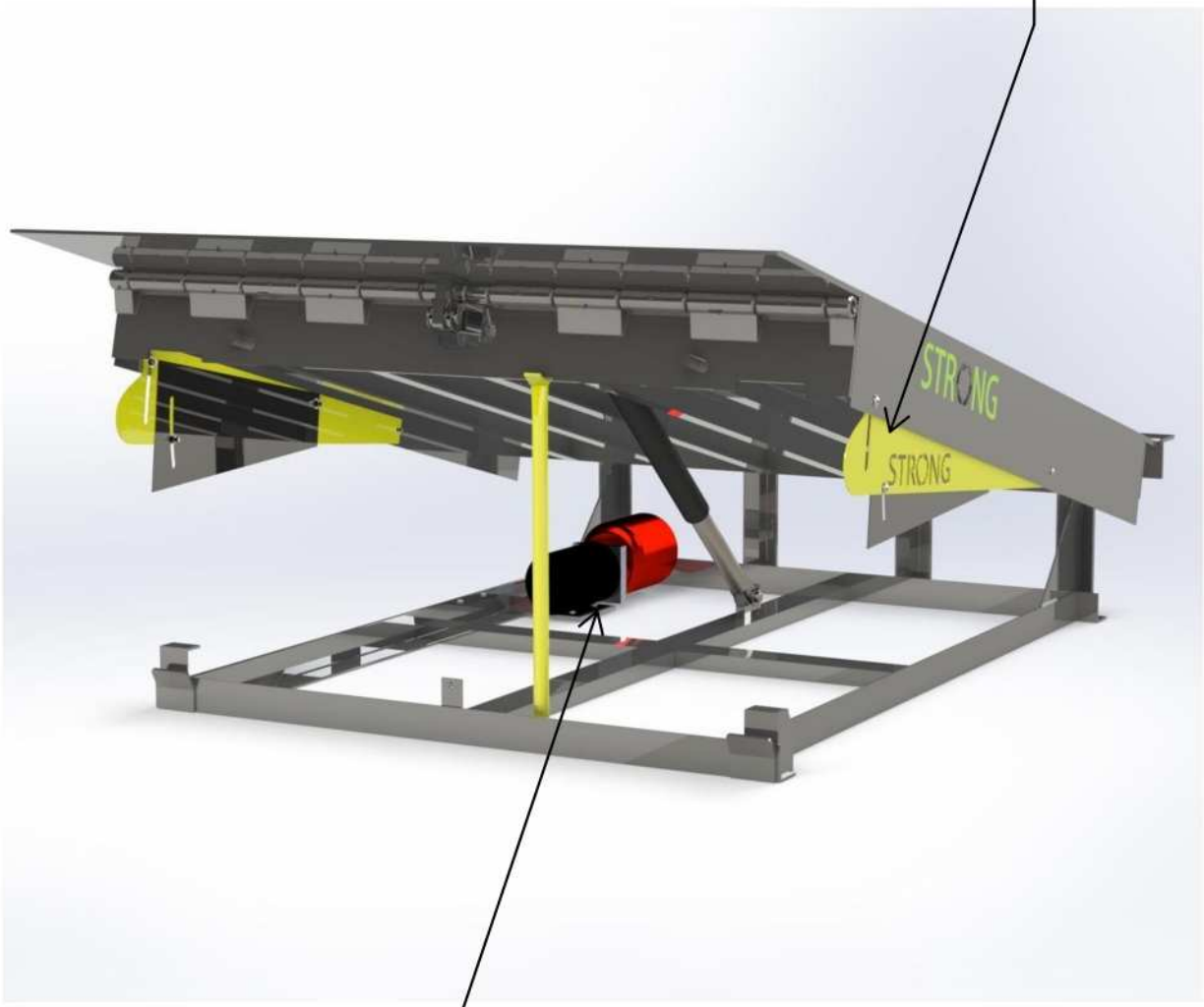


UNIDAD HIDRAULICA DE 2 HP TRIFASICO A 220/380V, TANQUE PARA ACEITE HIDRAULICO CON CAPACIDAD DE 4 LITROS

V01.21

(229) 288-1552

portonesautomaticos@adsver.com.mx
portonesautomaticos@prodigy.net.mx

RESIDENCIAL COMERCIAL INDUSTRIAL

MEMBER IDA International Door Association

STRONG

HECHO EN MEXICO

A·D·S AUTOMATIC DOOR SPECIALISTS

Puertas & Portones Automáticos, S.A. de C.V.

*¡Nuestra pasión es la Solución!....*

**»RAMPA NIVELADORA HIDRAULICA 6'X10' 40,000LBS MARCA STRONG SERIE NH MOD.NH1961040**

# LISTADO DE COMPONENTES

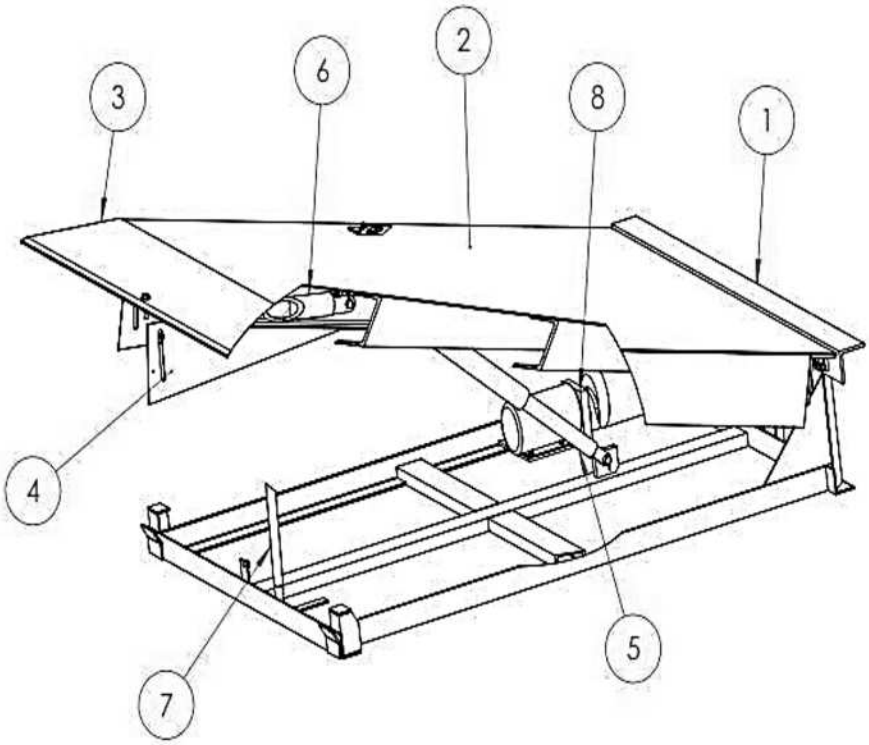


| N.º DE ELEMENTO | N.º DE PIEZA |
|---|---|
| 1 | Bastidor |
| 2 | Plataforma |
| 3 | Ceja |
| 4 | Guarda Pies |
| 5 | Cilindro principal |
| 6 | Cilindro Secundario |
| 7 | Barra de Servicio |
| 8 | Bomba con deposito |

# »RAMPA NIVELADORA HIDRAULICA 6'X10' 40,000LBS MARCA STRONG SERIE NH MOD.NH1961040

**Ajuste de la configuración del nivelador hidráulico**

Herramienta necesaria:

- Llave inglesa corrediza
- Llave hexagonal ¼"
- Llave hexagonal de 5 mm o 3/16"
- Una persona secundaria que opere el botón de "levantamiento" en el panel de control

Levantar el nivelador y colocar el bastón de servicio.

Refiriéndonos a la ilustración de la izquierda, localizar las tres válvulas identificadas con número.

**Válvula de secuencia (#1)**

1. Aflojar la tuerca de bloqueo
2. Girar la válvula de ajuste con dirección a las manecillas del reloj hasta que se detenga.

**Válvula de seguridad B (#3)**

1. Aflojar la tuerca de bloqueo
2. Girar la válvula de seguridad B con dirección contra manecillas del reloj hasta que se sienta floja.

**Válvula de seguridad A (#4)**

1. Asumiendo que no ha sido reajustada desde que salió de fábrica, se dejara en su estado actual.

Ahora se desenergiza el nivelador hidráulico y estamos listos para comenzar el ajuste de las válvulas.

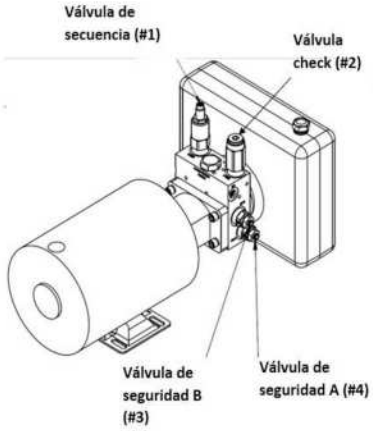


1. Para controlar la extensión del labio del nivelador, se controla por medio de la válvula de secuencia (#1): El labio deberá extenderse cuando su cubierta este totalmente arriba. Sin embargo, en este momento el labio no se elevará cuando la plataforma del nivelador este totalmente elevada, debido a que la válvula de secuencia esta totalmente abierta. Ahora, se requiere que la regulemos esta configuración. Para logar esto, mientras nuestro compañero presiona y mantiene el botón "levantamiento", ajuste con la con la llave hexagonal hasta que el labio se levante.
2. Para ajustar la retracción del labio, la cual se controla con la válvula de seguridad B (#3): El labio debería caer (retraerse) después de que la plataforma del nivelador este completamente abajo. En caso de que el tiempo de retracción del labio allá terminado, específicamente, si el labio se retrae mientras la plataforma del nivelador baja, entonces la configuración de la válvula de seguridad B (#3) debe incrementar. Eleve el nivelador y con precaución retire el bastón de mantenimiento y colóquela en su posición en la parte inferior del nivelador. Después libere el botón de "levantamiento" y permita que el nivelador baje a su posición de reposo.
    a. Use una llave hexagonal de 5 mm y gire el ajuste con dirección a las manecillas del reloj hasta comenzar a sentir resistencia.
    b. Cicle el nivelador arriba y abajo unas cuantas veces, tome nota de la velocidad de ascensión y retracción.
    c. Si el labio, ya sea:
        i. Baja mientras el nivelador desciende
        ii. O se retrae rápidamente mientras se hacen los ciclos

        Entonces la configuración la válvula de seguridad B (#3) debe aumentar. Gire el ajuste con dirección a las manecillas del reloj para aumentar la configuración. El proceso de ajuste fino requerirá de varios ciclos de prueba. Sin embargo, la retracción suave del labio se logrará con un ajuste cuidadoso.
3. Ajuste en el sistema de presión, es controlada por la válvula de seguridad A (#4).

    El sistema de presión debe ser ajustado si: 1) El nivelador no se eleva; o 2) el labio no se extiende. Para ajustar la válvula de presión se requiere de un manómetro conectado al conector del "Nivelador" en la válvula colectora hidráulica. Para incrementar la presión gire el ajuste con una llave hexagonal con dirección a las manecillas del reloj. Cicle la niveladora y observe la lectura de presión del manómetro. La presión jamás debe exceder los 1,500 psi. Asegúrese de que ningún ajuste realizado al sistema de presión cause una demanda mayor de amperaje del rango establecido en el motor. Las especificaciones eléctricas del motor se encuentran en la placa de identificación de este.

STRONG

HECHO EN MEXICO

A·D·S AUTOMATIC DOOR SPECIALISTS

Puertas & Portones Automáticos, S.A. de C.V.

*¡Nuestra pasión es la Solución!....*

## »RAMPA NIVELADORA HIDRAULICA 6'X10' 40,000LBS MARCA STRONG SERIE NH MOD.NH1961040

### Niveladores de anden hidráulicos

Diagrama de las conexiones hidráulicas de las válvulas y cilindros

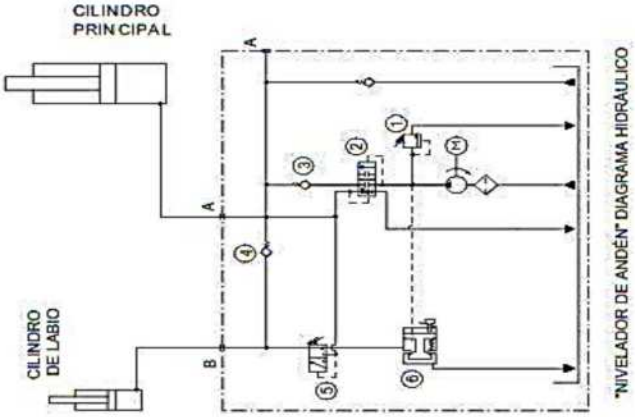


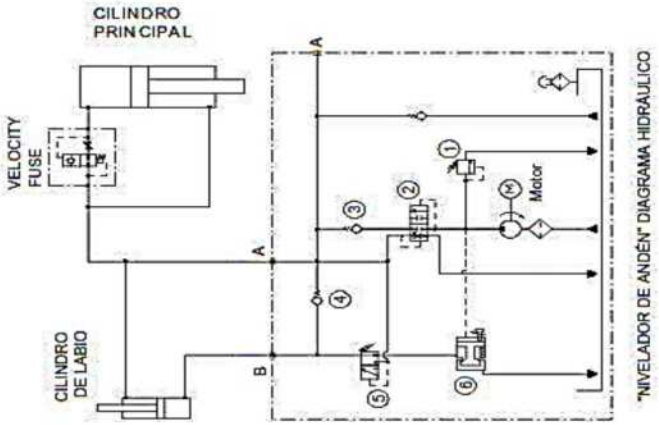


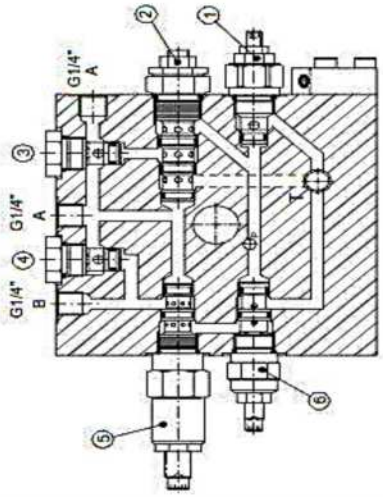


"NIVELADOR DE ANDÉN" DIAGRAMA HIDRÁULICO DE VÁLVULAS

Cuando el cilindro principal se extienda, el cilindro del labio se retraé al mismo tiempo

V01.21

(229) 288-1552
portonesautomaticos@adsver.com.mx
portonesautomaticos@prodigy.net.mx

RESIDENCIAL COMERCIAL INDUSTRIAL

MEMBER IDA International Door Association

STRONG

HECHO EN MEXICO

A·D·S AUTOMATIC DOOR SPECIALISTS

Puertas & Portones Automáticos, S.A. de C.V.

*¡Nuestra pasión es la Solución!....*

# »RAMPA NIVELADORA HIDRAULICA 6'X10' 40,000LBS MARCA STRONG SERIE NH MOD.NH1961040

## FOSA DE CIMENTACION PARA NIVELADOR HIDRAHULICO MODELO SNH-1961040

STRONG ®

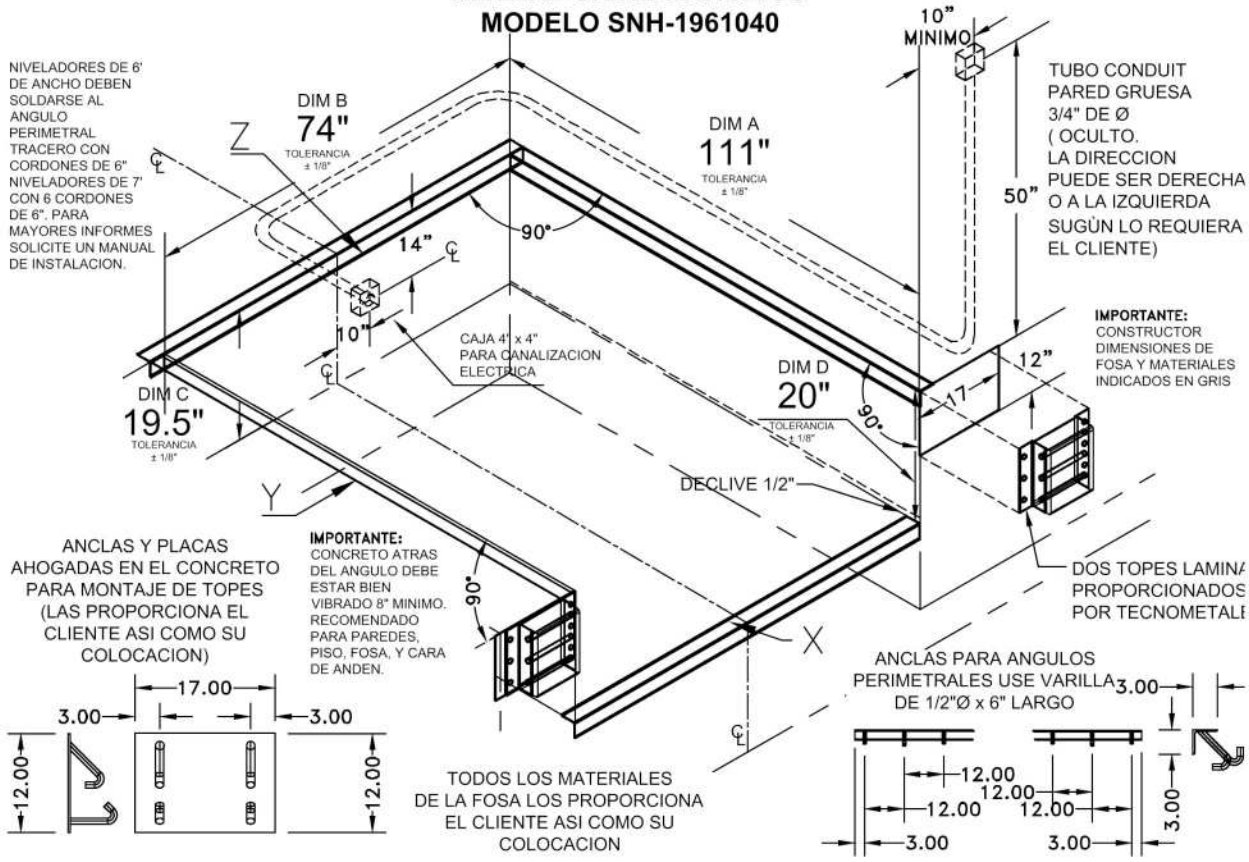


CLIENTE:_____

PEDIDO:_____

DIRECCION:_____

MODELO:_____

CANTIDAD:_____

DIMENSIONES:_____

CAPACIDAD:_____

## LISTA MATERIALES PARA EL CONSTRUCTOR

| | ANGULOS PERIMETRALES | CANT. | 6'x6' | 6.5'x6' | 7'x6' | 6'x8' | 6.5'x8' | 7'x8' | 6'x10' | 6.5'x10' | 7'x10' | 6'x12' | 6.5'x12' | 6'x14' |
|---|---|---|---|---|---|---|---|---|---|---|---|---|---|---|
| ANGULO DE 1/4" x 3" x 3" | ANGULO FRONTAL (X) | 1 | | | | | | | 74" | | | | | |
| | ANGULO TRASERO (Z) | 1 | | | | | | | 80" | | | | | |
| | ANGULO LATERALES (Y) | 2 | | | | | | | 111" | | | | | |
| | PLACAS PARA TOPES | 1/4" x 17" x 12" | | | | | | | | | | | | |

| CAPACIDADES | DE 20, 000 A 50, 000 LBS. | | | | | | | | | | | |
|---|---|---|---|---|---|---|---|---|---|---|---|---|
| DIMENSION NOMINAL FOSA. | 6'x6' | 6.5'x6' | 6'x7' | 6'x8' | 6.5'x8' | 7'x8' | 6'x10' | 6.5'x10' | 7'x10' | 6'x12' | 6.5'x12' | 6'x14' |
| DIMENSION "A" LONGITUD FOSA | | | | | | | 111" | | | | | |
| DIMENSION "B" ANCHO FOSA | | | | | | | 74" | | | | | |
| DIMENSION "C" PROF. FOSA | 19.5" | | | | | | | | | | | |

FECHA: _____

EMPRESA: _____

CIUDAD Y ESTADO: _____

V01.21


(229) 288-1552

portonesautomaticos@adsver.com.mx
portonesautomaticos@prodigy.net.mx


RESIDENCIAL COMERCIAL INDUSTRIAL

MEMBER IDA International Door Association